智能功率模块（IPM）600V/5A 三相全桥驱动
BL05M60D

特点

- 内置6个5A/600V快恢复功率MOSFET
- 内置高压栅极驱动电路(HVIC)
- 内置欠压保护
- 内置自举二极管
- 完全兼容 3.3V、5V MCU的接口，高电平有效
- 温度感测功能
- 3个独立的负直流端用于变频器电流检测
- 低EMI优化设计
- 绝缘级别：1500Vrms/min

HF

应用

- 室内外空调风机
- 冰箱压缩机
- 排气扇
- 空气净化器
- 洗碗机水泵

机械特性

- 封装：SOP23H
- 塑封料：UL易燃分类评级94V-0
- 引脚：暗锡镀层管脚；可焊性标准MIL-STD-202, Method 208

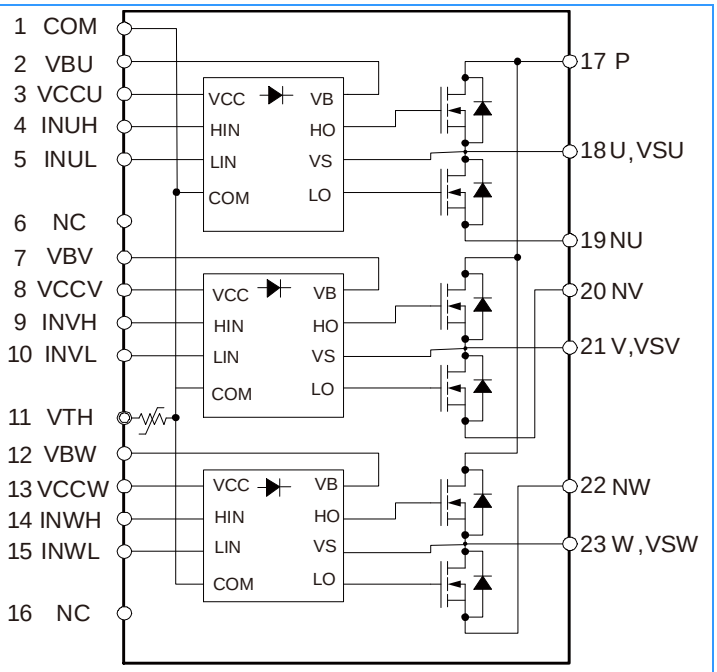

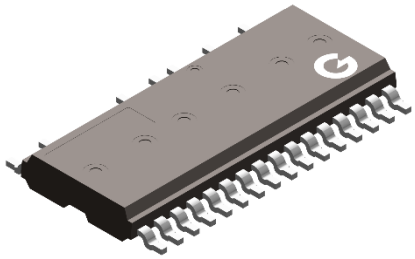

SOP23H

订购信息

型号	封装	包装数量	印字
BL05M60D	SOP23H	15 pcs / Tube	05M60D

管脚描述

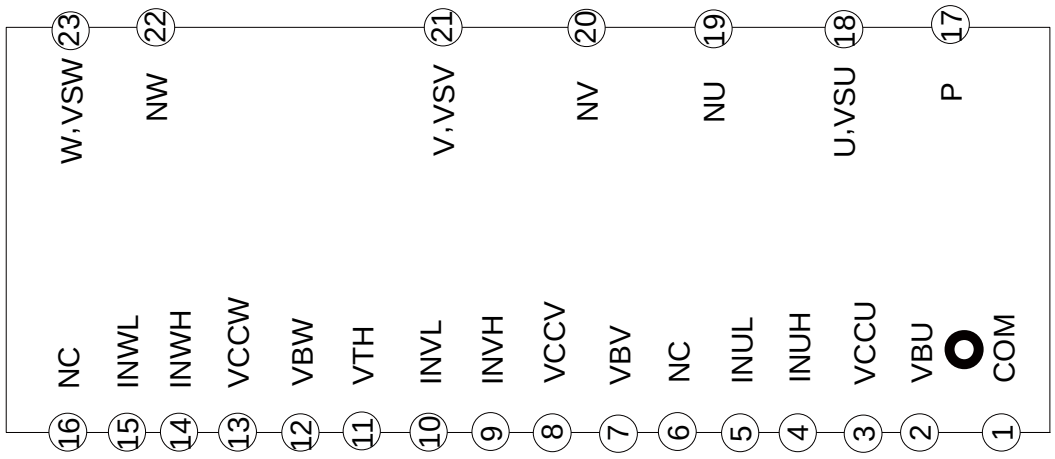

典型应用线路

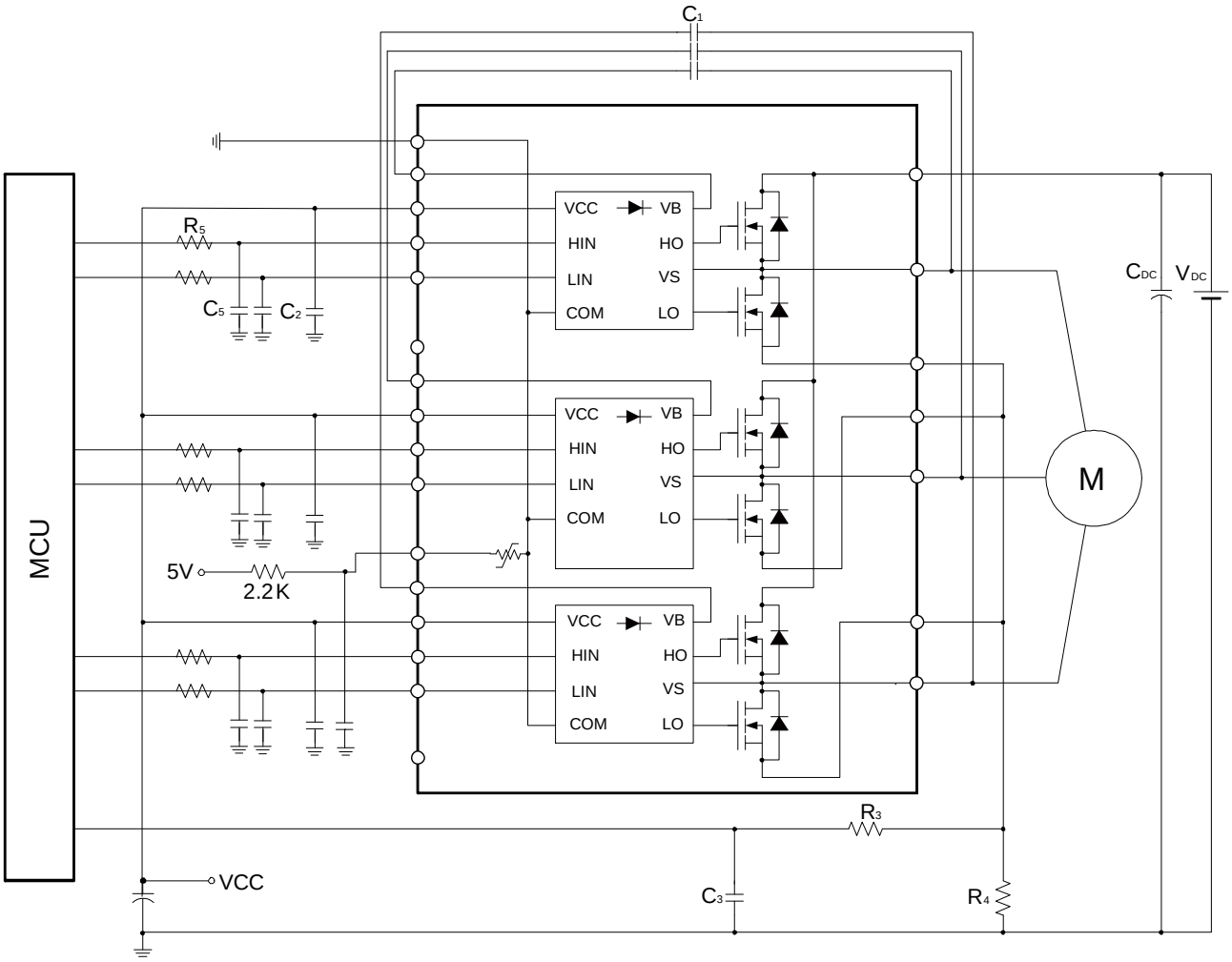

典型应用说明

1. 各个输入管脚的连线尽量短一点，否则可能引起误动作；另外可在输入端增加 RC 滤波电路来预防不正确输入引起的浪涌噪声
2. 各个外接电容安放得尽量靠近 IPM 的管脚
3. 为防止浪涌损坏，PN 之间除了滤波电容，建议加一个高频非感性平缓电容，电容的连线要尽量短
4. V_{CC} 输入端最好加一个至少 7 倍于自举电容 C1 的滤波电容
5. 自举电容 C1 建议采用高频特性的电容，以利于吸收高频纹波电流，其容值建议大于 2.2uF
6. 限流电阻 R4 与 IPM 之间的连线要尽量短，来防止连线电感产生大的浪涌电压损坏 IPM
7. 第 11 脚为 VTH 输出脚，建议连接 2.2KΩ上拉电阻至 5V

封装尺寸与外形图 (单位: mm)

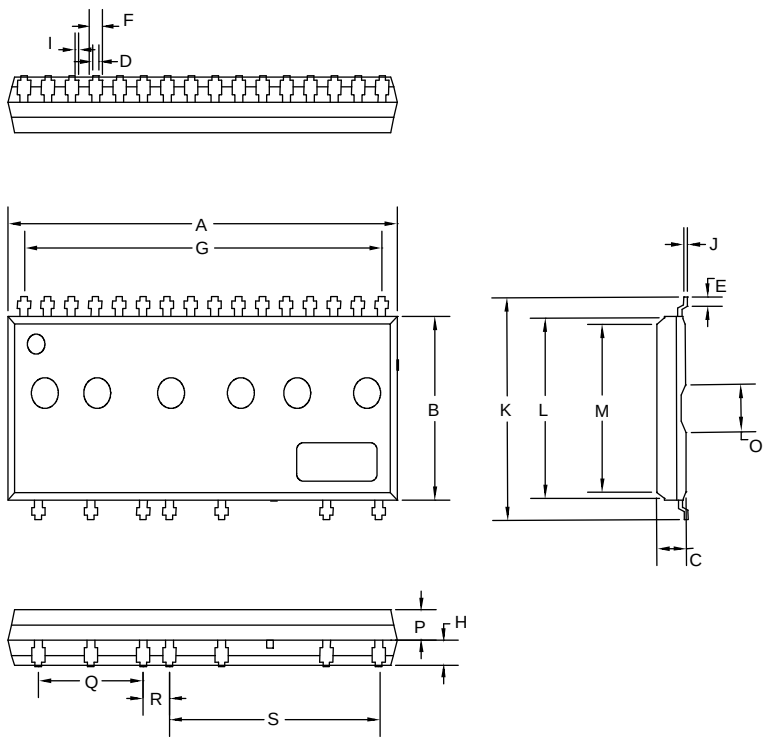

SOP23H		
尺寸	最小	最大
A	28.80	29.20
B	11.80	12.20
C	3.05	3.25
D	0.50	0.70
E	1.05	1.75
F	0.75	1.05
G	26.37	26.97
H	1.15	1.45
I	0.00	0.15
J	0.40	0.60
K	16.70	17.30
L	10.80	11.20
M	9.90	10.30
O	2.58	2.78
P	1.70	2.00
Q	7.60	8.00
R	1.75	2.15
S	15.40	15.80

重要通知

常州银河微电（GME）保留对本处任何产品信息（版权）进行更正、修改、改进或其他变更的权利，恕不另行通知。对于因应用或使用本处描述的任何产品而产生的任何责任，GME 不承担责任；此外，GME 既不转让其专利权下的任何许可，也不转让他人的权利。